Leistungskriterien

Schließkraft (stufenlos einstellbar)	Größe nach EN	2 – 5
Türbreite	≤ 1.250 mm	■
Abmessungen (inkl. Montageplatte)	Länge in mm Bautiefe in mm Höhe in mm	267 49 62
Montageplatte nach **EN 1154** (Beiblatt 1)		■
Band- / Bandgegenseite		◘
DIN-L / R		■
Endschlag (stufenlos einstellbar)		■
Schließgeschwindigkeit (stufenlos einstellbar)		■
Öffnungsdämpfung (stufenlos einstellbar)		■
Schließverzögerung (stufenlos einstellbar)		■
Geprüft nach EN / DIN		EN 1154
Erfüllt Vorgaben		DIN 18040 DIN SPEC 1104
Feuer - und Rauchschutztüren geeignet		F
nach EU-Richtlinien zertifiziert		CE

■ Ja
- Nein
◘ Option

Holztür

Stahltür

Profiltür

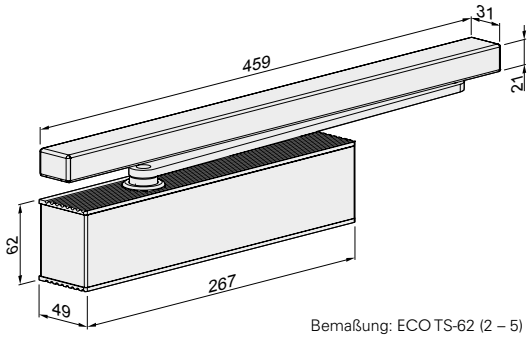

Bemaßung: ECO TS-62 (2 – 5)

ECO **Newton** TS-62 ▪ Highlights auf einen Blick

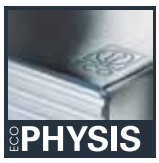

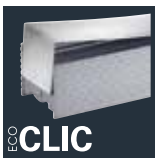

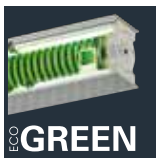

Details zu den ECO **Newton Highlights finden Sie im Introbereich dieses Kapitels.**

Korpus: Silber RAL 9006
ECOclic: Edelstahl satiniert

Korpus + ECOclic:
Weiß RAL 9016

Korpus + ECOclic:
Schwarz RAL 9005

Gleitschiene und Hebelarm werden immer in der bestellten Korpusfarbe ausgeliefert.

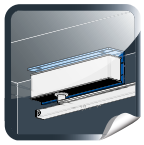
Sturzfutterwinkel
für Türschließer

Sturzfutterwinkel
für Gleitschiene

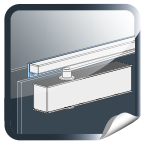
Adaptionsprofile

Bestellinformation

ECO **Newton** TS-62 ▪ Gleitschienenschließer

Produktinformation

Schließkraftgröße 2 – 5, geprüft nach **EN 1154** (für Türbreiten bis 1.250 mm, stufenlos einstellbar. Endschlag, Schließgeschwindigkeit, Schließverzögerung und Öffnungsdämpfung frontseitg stufenlos einstellbar. Gleiche Ausführung für DIN-L und DIN-R. Bautiefe, einschließlich Montageplatte nur 49 mm. Türöffnungswinkel: 180°

- ECOphysis: Türschließer und Gleitschiene bilden eine formschlüssige Einheit in Aluminium und Edelstahl
- ECOclic: Edelstahlcover umschließt den Aluminiumkorpus mit der Kraft des Federstahls und verdeckt so alle Einstellparameter sicher gegen unbefugten Zugriff
- ECOmount: Montageplatte nach **EN 1154** wird vom Türschließer komplett abgedeckt
- ECOvalve: Einfache, hochpräzise und dauerhaft sichere Justierung aller Parameter des Schließvorgangs mit einem handelsüblichen Inbusschlüssel
- ECOgreen: Intelligente Konstruktion und bewusster Materialeinsatz tragen wesentlich zur Schonung der Ressourcen bei.
- ECOcover2: Optionale Edelstahlabdeckung für den ECO Newton Türschließer bzw. Gleitschiene. Bestellen Sie für einen perfekten Gesamtauftritt den Hebelarm aus Edelstahl mit!
- ECOline: Fertig montiert schließen Gleitschiene und Türschließer bündig ab. Alle Materialien sind farblich perfekt abgestimmt – bis hin zu den Endkappen der Gleitschiene.
- ECOvario: Erlaubt den Einsatz aller Gleitschienentürschließer, sogar kombinierbar bei unterschiedlichen Türflügelbreiten. Somit kann ein optimales Preis-Leistungsverhältnis auf jede individuelle Türsituation abgestimmt werden. Erweiterbar mit allen Gleitschienen und Feststellanlagen.

Anwendungsbereich ECO Newton TS-62

Der ECO **Newton** TS-62 kommt überall dort zur Anwendung, wo elegantes Design und leichter Öffnungskomfort gewünscht werden. Schließgeschwindigkeit, Öffnungsdämpfung, Schließverzögerung und Endschlag können einfach von vorn stufenlos justiert werden. Damit wird die Funktion optimal auf die jeweilige Anforderung an die Tür angepasst.

Spürbar abfallendes Öffnungsmoment:
Durch seine intelligente Getriebekonstruktion erreicht der ECO **Newton** TS-62 ein optimales Öffnungs- und Schließverhalten sowie einen hohen Wirkungsgrad. Die auftretenden Kräfte beim Öffnen der Tür werden auf ein minimales Maß reduziert, ohne dass dadurch Abstriche an der Schließsicherheit gemacht werden müssen. Dadurch entsteht für den Nutzer ein spürbar leichteres Öffnungsmoment gegenüber vergleichbaren anderen Türschließern. Dies macht den ECO **Newton** TS-62 speziell für den Bereich Kliniken, Pflegeheime, Kindertagesstätten und Schulen zum perfekten Problemlöser an Standard- und an Funktionstüren.

Der ECO **Newton** TS-62 erfüllt alle europäischen Normen für barrierefreies Bauen mit Anforderungen an leichtgängige Türen mit stark abfallendem Öffnungsmoment und hohem Wirkungsgrad:

Bandseite

mit / ohne Gleitschiene H

ECO **TS-62 EN 2–5**

Schließerkörper mit Hebel-arm und Gleitschiene H	Farbe		Art.-Nr.	Schließerkörper mit Hebel-arm, ohne Gleitschiene	Farbe		Art.-Nr.
ECO TS-62 mit GS-H	Silber	RAL 9006*	5030019708	ECO TS-62	Silber	RAL 9006*	5030025854
ECO TS-62 mit GS-H	Weiß	RAL 9016	5030020396	ECO TS-62	Weiß	RAL 9016	5030025855
ECO TS-62 mit GS-H	Schwarz	RAL 9005	5030031748	ECO TS-62	Schwarz	RAL 9005	5030064841

Bandgegenseite

mit / ohne Gleitschiene H

ECO **TS-62 G EN 2–5**

Schließerkörper mit Hebel-arm und Gleitschiene H	Farbe		Art.-Nr.	Schließerkörper mit Hebel-arm, ohne Gleitschiene	Farbe		Art.-Nr.
ECO TS-62 G mit GS-H	Silber	RAL 9006*	5030020670	ECO TS-62 G	Silber	RAL 9006*	5030056402
ECO TS-62 G mit GS-H	Weiß	RAL 9016	5030037819	ECO TS-62 G	Weiß	RAL 9016	5030056404
ECO TS-62 G mit GS-H	Schwarz	RAL 9005	5030027934	ECO TS-62 G	Schwarz	RAL 9005	5030063680

*Türschließerkorpus in Silber RAL 9006, ECOclic in Edelstahl matt

Bandseite

Montage mit Gleitschiene H, Abbildung DIN-L-Tür, DIN-R spiegelbildlich

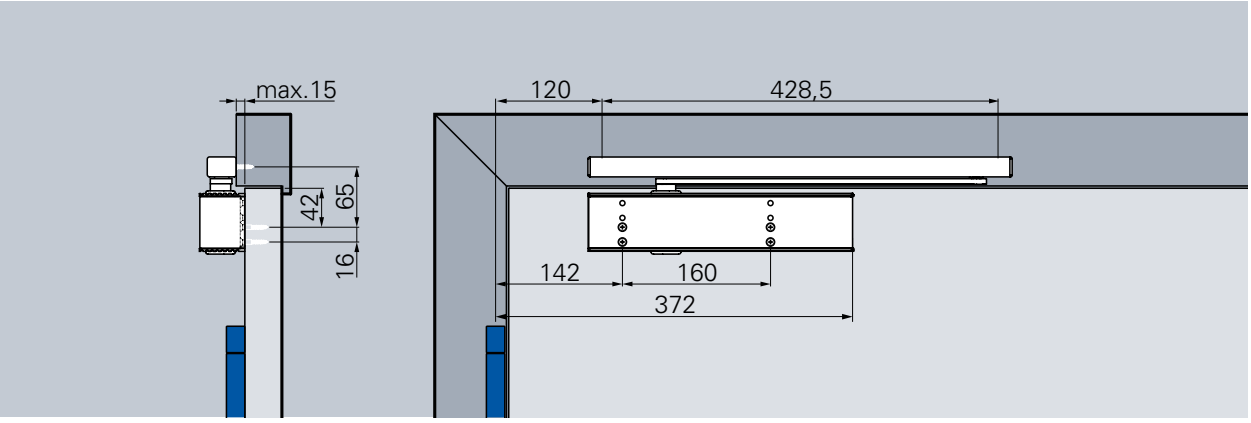

Normalmontage ECO TS-62 mit Gleitschiene H, Bandseite

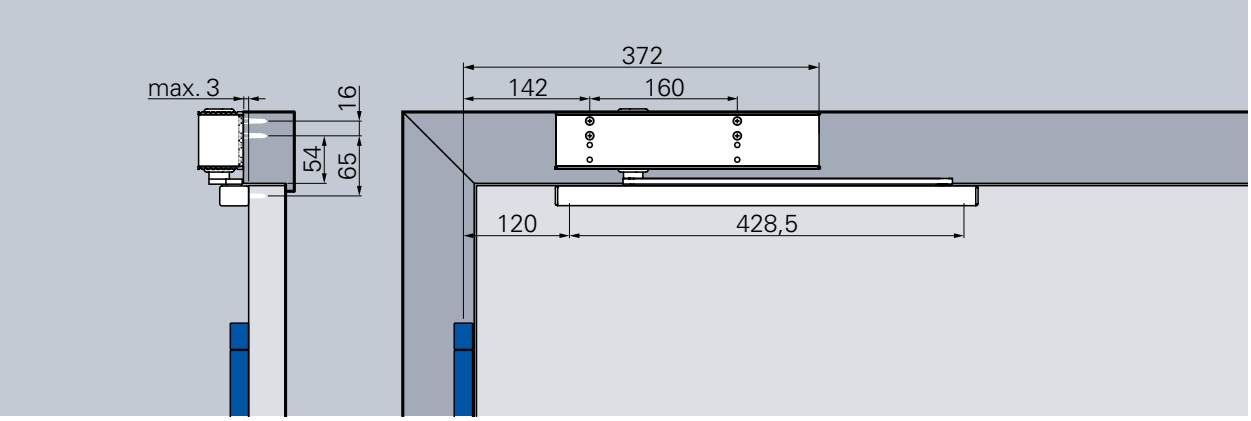

Kopfmontage ECO TS-62 G mit Gleitschiene H, Bandseite

Schließgeschwindigkeit
Stufenlos einstellbare Schließgeschwindigkeit im Bereich von 180° – 0°.

Endschlag
Erhöht die Schließgeschwindigkeit und dadurch die Schließkraft zum sicheren Schließen der Tür, z.B. zum Überdrücken von Türdichtungen, Schlossfallen und von Luftdruck. Stufenlos einstellbar, Wirkungswinkel von 10° – 0°.

Öffnungsdämpfung
Reduziert die Öffnungsgeschwindigkeit ab 70° und verhindert dadurch das Aufschlagen der Tür. Dämpfungskraft stufenlos einstellbar.

Schließverzögerung
Reduziert die Schließgeschwindigkeit und ermöglicht so ein gefahrloses Passieren für Personen und Transporte. Besonders geeignet für den Einsatz in Pflegeheimen.
Verzögerung stufenlos einstellbar.
Wirkungswinkel von 120° – 70°.

Schließkraftdiagramm ECO **Newton** TS-62, Bandseite

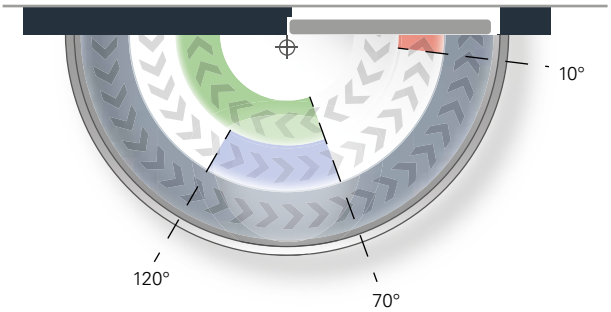

Schließkraft:

stufenlos einstellbar ECO TS-62 EN 2 – 5	min. Größe 2 max. Größe 5
Auslieferungszustand:	Größe 3

Öffnungsdämpfung außer Funktion bei Kopfmontage.

Bandgegenseite

Montage mit Gleitschiene H, Abbildung DIN-R-Tür, DIN-L spiegelbildlich

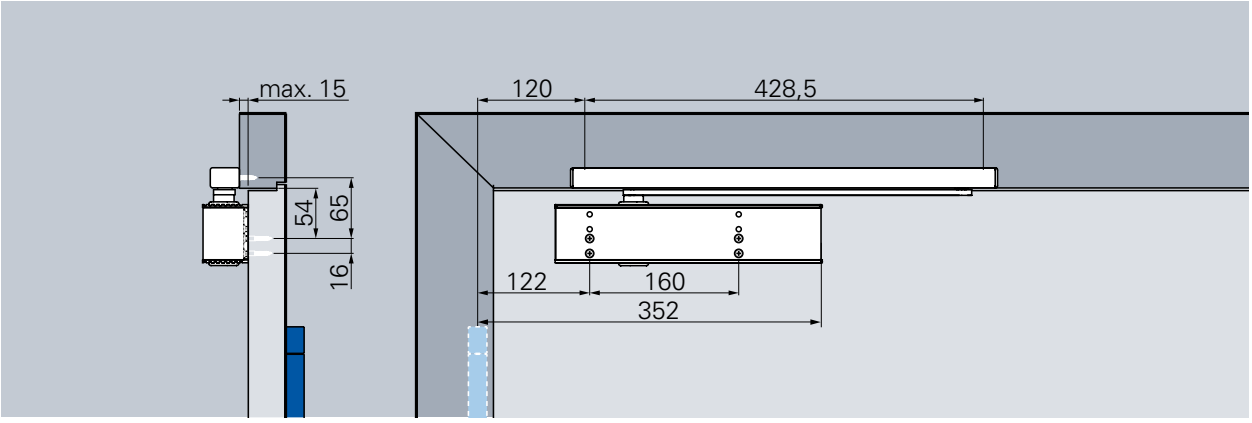

Normalmontage ECO TS-62 G mit Gleitschiene H, Bandgegenseite

Schließgeschwindigkeit
Stufenlos einstellbare Schließgeschwindigkeit im Bereich von 120°* – 0°.

Endschlag
Erhöht die Schließgeschwindigkeit und dadurch die Schließkraft zum sicheren Schließen der Tür, z.B. zum Überdrücken von Türdichtungen, Schlossfallen und von Luftdruck. Stufenlos einstellbar, Wirkungswinkel von 10° – 0°.

Öffnungsdämpfung
Reduziert die Öffnungsgeschwindigkeit ab 70° und verhindert dadurch das Aufschlagen der Tür. Dämpfungskraft stufenlos einstellbar.

Schließverzögerung
Reduziert die Schließgeschwindigkeit und ermöglicht so ein gefahrloses Passieren für Personen und Transporte. Besonders geeignet für den Einsatz in Pflegeheimen und Krankenhäusern. Verzögerung stufenlos einstellbar. Wirkungswinkel von 120°* – 70°.

*Variiert je nach Türdicke und Bandtyp.

Türstopper ist als Öffnungsbegrenzung zu setzen!

Schließkraftdiagramm ECO **Newton** TS-62, Bandgegenseite

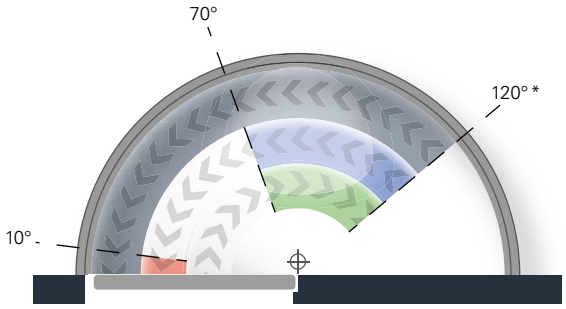

X = max. 95 mm!

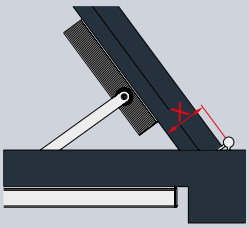

(Bei Abweichungen konsultieren Sie bitte unseren technischen Support.)

ECO **Schulte GmbH & Co. KG**
Iserlohner Landstraße 89
D-58706 Menden

Telefon +49 2373 9276 - 0
Telefax +49 2373 9276 - 40

info@eco-schulte.de
www.eco-schulte.de

Unser Kompendium stellt eine Zusammenstellung aller Produkte aus unserem Leistungsspektrum dar. Diese unterliegen jeweils verschiedenen Lieferklassen. Enthaltene Sondervarianten werden dabei häufig kundenindividuell hergestellt und bedingen teilweise längere Bereitstellungszeiten und Mindestabnahmemengen. Gerne berät Sie hierzu unser Kunden-Service-Center.

■ SYSTEMTECHNIK FÜR DIE TÜR

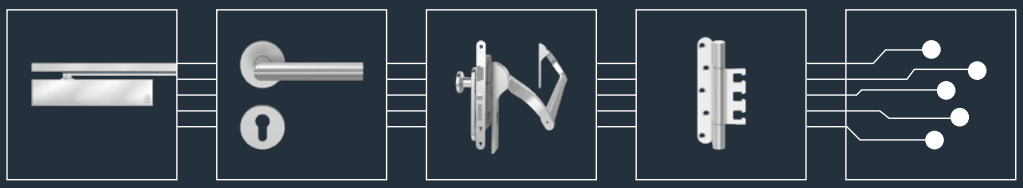

© ECO Schulte GmbH & Co. KG - Änderungen vorbehalten